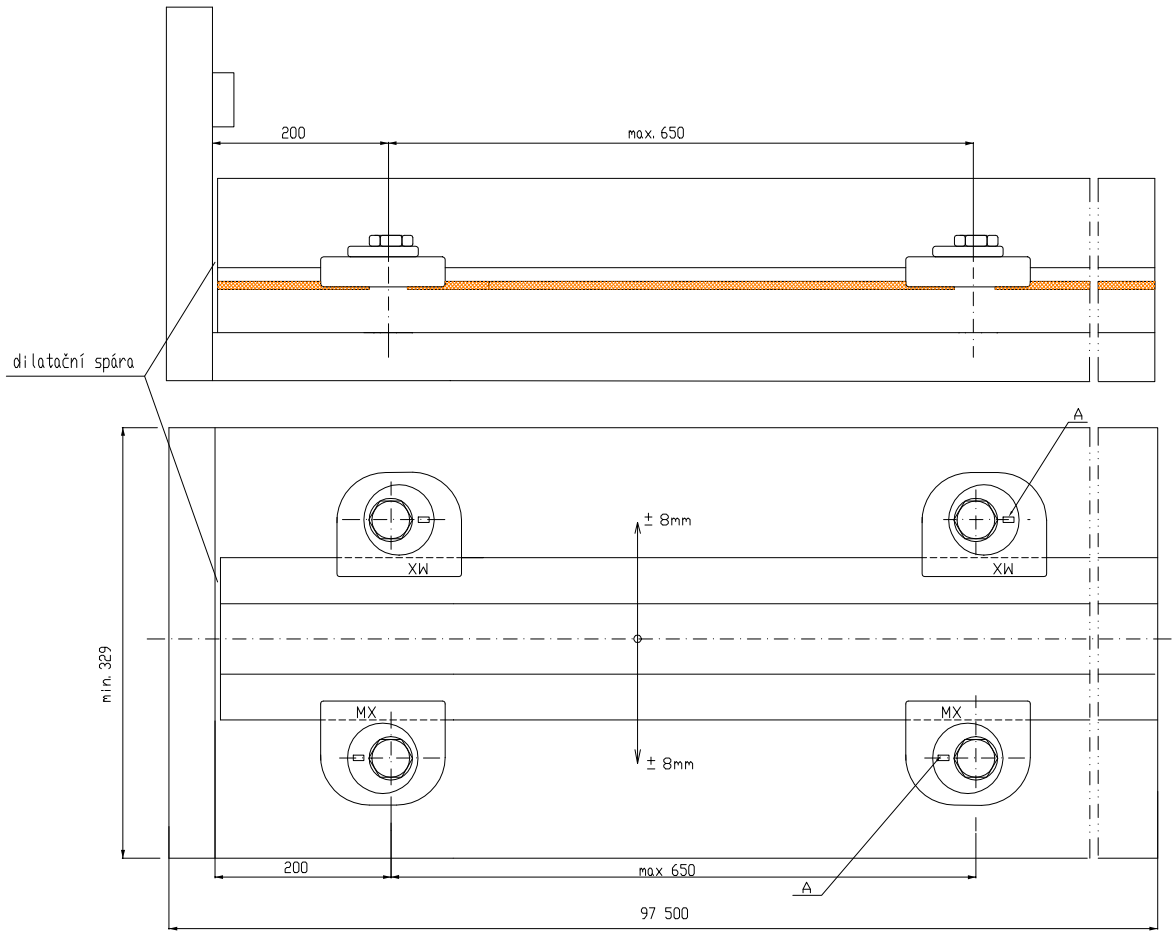

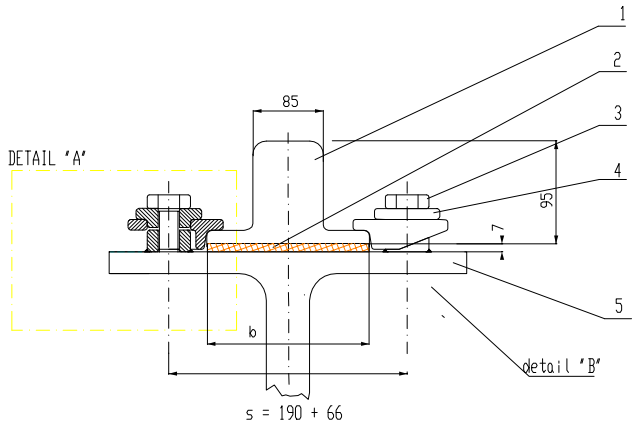

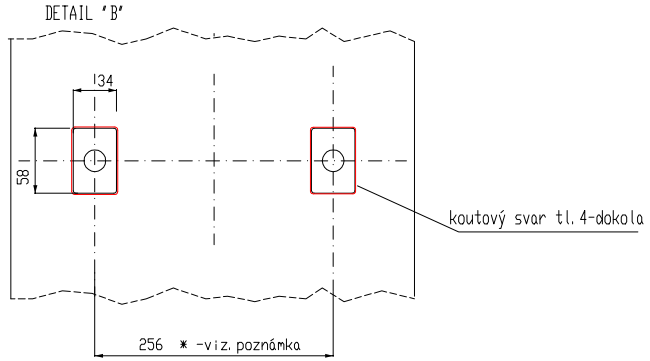

POKYNY PRO MONTÁŽ:

- A - nastavení dílu při montáži
- šrouby M20x30 utáhnout na 280 Nm
- po 100 hodinách provozu JD kontrola utažení šroubů9 M20 na předepsaný utahovací moment

Poznámka:
šířka paty kolejnice JK85 z výroby: b = 200mm
podle tab. 3 ON 731420 byla zřejmě upravena na b = 190mm
obecně je s: b (šířka paty) + 66 mm

DETAIL 'A'

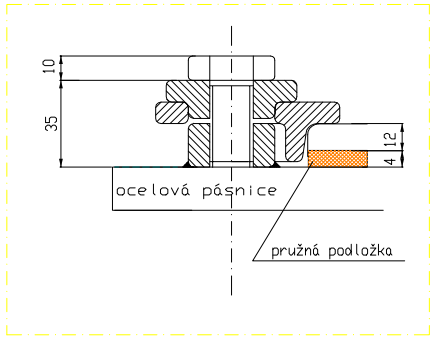

Pos.	množství		název	norma	materiál	poznámka
9						
8						
7		ks				
6		ks				
5		ks	ocelová nosník			
4	610	ks	ORTEC MXA 15120			žárově zinkováno
3	610	ks	šroub M20x30, 8.8			pozinkováno
2	200	bm	MX 185x4 mm		Lupolen	
1		bm	JK 85			původní kolejnice

Zákazník: JE Temelín	Nabídka č.:	Měřítko:	
	Zakázka č.:	Systém:	ORTEC MXA 15120

	Datum	Jméno
kreslil		
kontrol.		Pytlík
schválil		Kotrba

Název akce: Oprava JD pro jeřáb VT1.1/32/8t

Výkres č.:	003/2002	List	
Přílohy č.:		List	